6C33CB Single StereoAMP Prototype amplifier

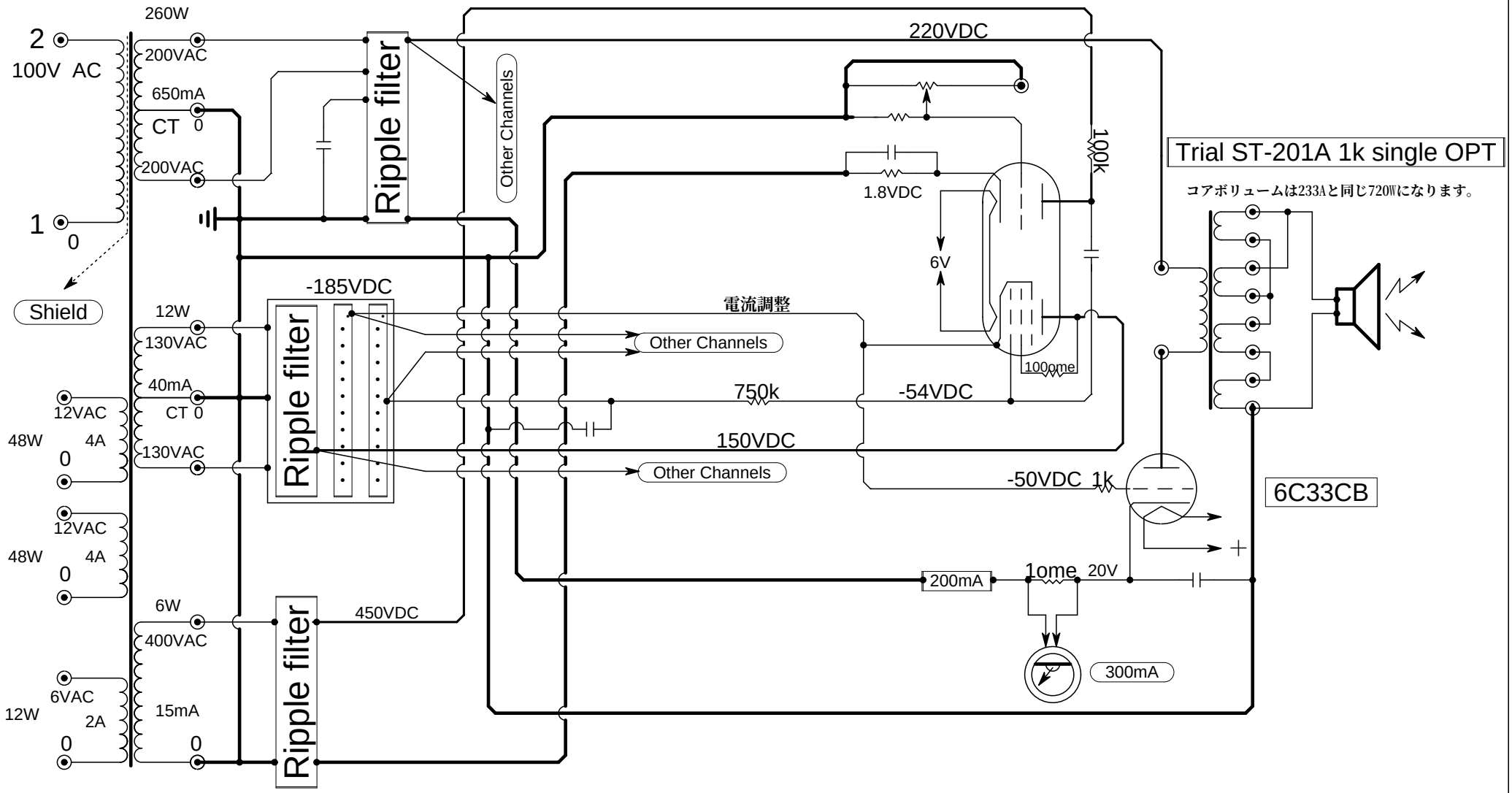

出力　12.5W（歪4%以内）
周波数特性 ±1db　6.5Hz～120kHz
500khzまでピーク・デップは観測出来ませんでした。

TITLE	DRAWING_No.
――――――	6C33CB single AMP

SHEET	DATE	DESIGN	
／			Trial Elerctric